ESCOLA MUNICIPAL MARQUÊS DE TAMANDARÉ

ATIVIDADES PEDAGÓGICAS COMPLEMENTARES

CADERNO 16

PROFESSOR (A): VERA, GLAUCIANA, GISELI, RAFAEL, ROSE, SHEILE, MERLIN, PAULO.

ALUNO (A): _____.

TURMA: 8º ANO B.

COMPONENTE CURRICULAR:
LÍNGUA PORTUGUESA
MATEMÁTICA
HISTÓRIA
PROJETO DE VIDA
GEOGRAFIA
ARTE
LÍNGUA INGLESA
EDUCAÇÃO FÍSICA
CIÊNCIAS DA NATUREZA

PERÍODO: 01/12/2021 A 14/12/2021.

RETORNO DAS ATIVIDADES PARA UNIDADE ESCOLAR: 10/12/2021.

LADÁRIO, 2021.

QUERIDOS PAIS E/OU RESPONSÁVEIS

Com a nova realidade que acomete o mundo (o novo Coronavírus), a Rede Municipal de Educação precisou suspender momentaneamente as suas aulas. No entanto, preocupados com a aprendizagem dos alunos durante este período de distanciamento do ambiente escolar, lança o Caderno de Atividades Pedagógicas Complementares para que nossos alunos não se afastem dos estudos neste momento em que o distanciamento social se faz de extrema necessidade. Este caderno, não apenas traz atividades aos alunos, como traz também um foco muito importante, o de conscientizar alunos e toda comunidade, a respeito do COVID-19 (Coronavírus). Segundo dados atualizados, metade dos alunos do mundo, encontram-se fora das escolas, totalizando mais de 1 bilhão de estudantes em 115 países, desde a Educação Infantil até o Ensino Superior, por causa da proliferação da COVID-19, doença causada por esse agente patogênico.

PERÍODO: 01 a 10 de dezembro de 2021.

LÍNGUA PORTUGUESA

CÓDIGO DA HABILIDADE TRABALHADA: EF07LP09

CONTEÚDO: Advérbio.

ATIVIDADE

O advérbio faz parte das classes gramaticais invariáveis, considerado determinante do verbo, podendo expressar circunstância, dúvida, intensidade, dentre outras.

Leia o texto a seguir e responda ao item 1.

Assaltos insólitos

Assalto não tem graça nenhuma, mas alguns, contados depois, até que são engraçados. É igual a certos incidentes de viagem, que, quando acontecem, deixam a gente aborrecidíssima, mas depois, narrados aos amigos num jantar, passam a ter sabor de anedota.

Uma vez me contaram de um cidadão que foi assaltado em sua casa. Até aí, nada demais.

Tem gente que é assaltada na rua, no ônibus, no escritório, até dentro de igrejas e hospitais, mas muitos o são na própria casa. O que não diminui o desconforto da situação.

Pois lá estava o dito-cujo em sua casa, mas vestido em roupa de trabalho, pois resolvera dar uma pintura na garagem e na cozinha.

As crianças haviam saído com a mulher para fazer compras e o marido se entregava a essa terapêutica atividade, quando, da garagem, vê adentrar pelo jardim dois indivíduos suspeitos.

Mal teve tempo de tomar uma atitude e já ouvia:

— É um assalto, fica quieto senão leva chumbo.

Ele já se preparava para toda sorte de tragédias quando um dos ladrões pergunta:

— Cadê o patrão?

Num rasgo de criatividade, respondeu:

— Saiu, foi com a família ao mercado, mas já volta.

— Então vamos lá dentro, mostre tudo.

Fingindo-se, então, de empregado de si mesmo, e ao mesmo tempo para livrar sua cara, começou a dizer:

— Se quiserem levar, podem levar tudo, estou me lixando, não gosto desse patrão. Paga mal, é um pão-duro. Por que não levam aquele rádio ali? Olha, se eu fosse vocês, levava aquele som também. Na cozinha tem uma batedeira ótima da patroa.

Não querem uns discos? Dinheiro não tem, pois ouvi dizerem que botam tudo no banco, mas ali dentro do armário tem uma porção de caixas de bombons, que o patrão é tarado por bombom.

Os ladrões recolheram tudo o que o falso empregado indicou e saíram apressados.

Daí a pouco chegavam a mulher e os filhos.

Sentado na sala, o marido ria, ria, tanto nervoso quanto aliviado do próprio assalto que ajudara a fazer contra si mesmo.

Fonte: SANTANNA Affonso Romano. PORTA DE COLÉGIO E OUTRAS CRÔNICAS São Paulo:Ática 1995. (Coleção Para gostar de ler)

Exercício 1: No trecho "*e o marido se entregava a essa terapêutica atividade*", a expressão destacada substitui

A. ( ) fazer compras.
B. ( ) ir ao mercado.
C. ( ) narrar anedotas.
D. ( ) pintar a casa.

Referências:

CADERNO DE REVISÃO – Língua Portuguesa. Ensino Fundamental – 9º Ano. Brasília, 2019. Disponível em: https://www.educacao.df.gov.br/wp-conteudo/uploads/2019/02/9o-Ano-PORT.pdf. Acesso: 25/10/2021.

BNCC/BNCC_EI_EF_110518_versaofinal_site.pdf.

PERÍODO: 01 a 15/12

Segunda a Quinta-Feira - Dias 01, 02, 06, 07, 08, 09, 13, 14 e 15/12

MATEMÁTICA

CÓDIGO DA HABILIDADE TRABALHADA: (MS.EF08MA21.s.25)

CONTEÚDO: Volume de cilindro reto

ATIVIDADE

O volume do cilindro é igual ao produto da área da base com a altura do cilindro:

$V = \pi . r^2 . h$

$V = A_b . h$

1. Calcule o volume de um cilindro cuja área da base seja de 3 cm² e tenha altura de 9 cm.

2. O raio do circulo da base mede 17 cm e a altura mede 6 cm. Qual o volume do cilindro? Dado: π=3,14.

3. Qual a área lateral de um cilindro reto que possui 502,4 cm³ de volume e diâmetro 8 cm. Dado: π = 3,14.

   a) 355,10 cm² b) 251,20 cm²

   c) 125,51 cm² d) 375,30 cm² e) 91,45 cm²

4. Calcule o volume do cilindro. Dado: considere π = 3,14.

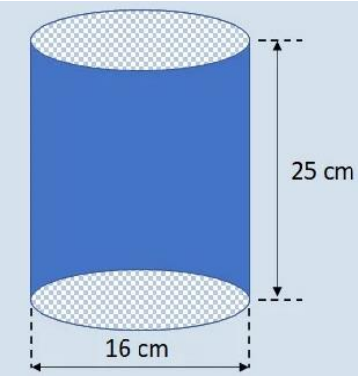

REFERÊNCIA:https://exercicios.brasilescola.uol.com.br/exercicios-matematica/exercicios-sobre-cilindro.htm

PERÍODO: 01 A 14/12/2021

Terça e Quarta-Feira - Dias: 01, 07, 08, 14/12

HISTÓRIA

ESTADO DE MATO GROSSO DO SUL
MUNICÍPIO DE LADÁRIO
SECRETARIA MUNICIPAL DE EDUCAÇÃO

CÓDIGO DA HABILIDADE TRABALHADA: EF08HI15

CONTEÚDO: O FIM DA ESCRAVIDÃO NO BRASIL

ATIVIDADE

1. **Cite alguns interesses econômicos da Coroa e da burguesia inglesas com a abolição do tráfico negreiro no início do século XIX.**

_____
_____
_____
_____
_____
_____

2. **Qual o significado da LEI BILL ABERDEEN?**

_____
_____
_____
_____
_____

3. **Quando foi aprovada a Lei EUSÉBIO DE QUEIROZ e qual era o seu objetivo?**

_____
_____
_____

4. **Explique sobre a LEI ÁUREA.**



_____
_____
_____
_____
_____
_____
_____
_____
_____
_____

REFERENCIA: https://www.bbc.com/portuguese/resources/idt-sh/lutapelaabolicao **:**

SECRETARIA MUNICIPAL DE EDUCAÇÃO
Avenida 14 de Março, 656 – Centro – Ladário – MS – CEP: 79370-000
Endereço Eletrônico: educação@ladario.ms.gov
Telefone para contato: 67 3226 2034

PERÍODO: 01/12/21 a 14/12/21 - DIAS: 01, 06, 08, 13.

GEOGRAFIA

CÓDIGO DA HABILIDADE TRABALHADA: (MS.EF08GE13.s.12) Analisar a influência do desenvolvimento científico e tecnológico na caracterização dos tipos de trabalho e na economia dos espaços urbanos e rurais da América e da África.

CONTEÚDO: Os diferentes contextos e os meios técnico e tecnológico na produção.

ATIVIDADE

ATIVIDADE 1.

Explique quais foram os efeitos das inovações tecnológicas industriais sobre a agricultura.

_____
_____
_____
_____
_____
_____
_____
_____

- **ATIVIDADE 2.**

Sobre a tecnologia da seleção dirigida, assinale a alternativa correta:

a) consiste na produção de laboratórios em que as diversas espécies de plantas são cruzadas para gerarem descendentes com características novas e específicas.

b) são técnicas recentes para a seleção dos tipos de plantas e leguminosas que devem ser usadas para plantio e alimentação.

c) é caracteriza pela inviabilidade financeira de sua prática, uma vez que o seu custo/benefício é elevado.

d) é o mesmo que engenharia genética.

e) é um campo da agricultura utilizado para a seleção de terras e os tipos de plantas mais adequadas a elas.

REFERÊNCIA: TORREZANI, Neiva Camargo Vontade de saber geografia, Neiva Camargo Torrezani. – 2. ed. – São Paulo : FTD, 2015

QUINTA-FEIRA(2,9) SEXTA-FEIRA(3,10)

CIÊNCIAS DA NATUREZA

CÓDIGO DA HABILIDADE TRABALHADA:EF08CI23

CONTEÚDO: MOVIMENTO LUNAR

ATIVIDADE

Fenômenos causados pelos movimentos da Lua A Lua é um astro celeste rochoso com cerca de 3450 Km de diâmetro, sua distância média da terra é de aproximadamente 384000km, mas o que pode variar de acordo com os dias. Na Lua, não há atmosfera, o que inviabiliza a presença de seres vivos. Além disso, ela não dispõe de água na forma líquida. Essa característica torna improvável a existência de vida em nosso satélite natural. Muitos astrônomos se dedicam a estudar a Lua e tentam descobrir como ela teria se formado. A maioria desses cientistas concorda com a hipótese chamada de grande colisão ou teoria do big splash. De acordo com essa teoria, um grande corpo rochoso colidiu com a Terra há cerca de 4,5 bilhões de anos. Ele foi denominado planeta Theia, apresentava tamanho de Marte, e, ao colidir com nosso planeta, liberou uma enorme quantidade de matéria, formando um disco de material orbitante a seu redor. Esse material foi se condensando e formou a Lua. A Lua possui muitos movimentos, mas os principais são translação e rotação. O movimento de translação é realizado em torno do Sol, acompanhando a Terra, portanto, 365 dias. O movimento de rotação é o que ela faz em torno do seu próprio eixo. A Lua apresenta quatro fases: nova, crescente, cheia e minguante. Cada uma delas dura cerca de 7 a 8 dias. Não sendo uma estrela, a Lua não emite luz própria. Entretanto, a vemos iluminada pois ela reflete a luz proveniente do Sol.

1) **Há um fenômeno celeste que ocorre quando a Lua penetra, totalmente ou parcialmente, no cone de sombra projetado pela Terra, em geral, sendo visível a olho nu. Isto ocorre sempre que o Sol, a Terra e a Lua se encontram próximos ou em perfeito alinhamento, estando a Terra no meio destes outros dois corpos. O texto indica que ocorreu um fenômeno, qual o nome dele?**

2) **Sobre os movimentos da Lua, relacione a segunda coluna de acordo com a primeira e assinale a sequência correta.**

A – Rotação (___) Movimento que a Lua realiza ao redor do Sol

B – Revolução . (___) Movimento que a Lua realiza ao redor da Terra.

C – Translação . (___) Movimento que a Lua realiza ao redor do seu próprio eixo.

3) Entre as influências que a Lua – o satélite natural da Terra – exerce sobre o nosso planeta, podemos assinalar:

(A) Variações no índice de reflexão dos raios solares.

(B) Oscilações no regime das marés.

(C) Elevação ou interrupção das atividades vulcânicas.

(D) Alteração na quantidade de massa rochosa na superfície terrestre.

(E) Determinação dos compostos químicos presentes na atmosfera.

4) Com relação aos eclipses solares e lunares, analise as afirmativas e marque V para as verdadeiras e F para as falsas.

(__) O eclipse solar ocorre quando o Sol fica entre a Terra e a Lua.

(__) Só existem eclipses lunares parciais.

(__) No eclipse lunar, a Terra fica entre a Lua e o Sol.

(__) Durante o eclipse solar não se pode olhar diretamente para o Sol, pois isso pode ocasionar problemas na visão.

Qual é a alternativa correta?

(A) V, V, F, F. **(B) F, F, V, V.** **(C) F, V, F, V.** **(D) V, F, V, V.**

REFERÊNCIA:
http://escolasaojorge.com.br/site/wpontent/uploads/2020/05/Atividade-Ciencias-8-ano-07-05-Prof.RICARDO.pdf

PERÍODO: 03/12/21 07/12/21 10/12/21

INGLÊS

CÓDIGO DA HABILIDADE TRABALHADA: (MS.EF08LI18.s.18)

CONTEÚDO: Construção de repertório artístico cultural

ATIVIDADE

1.Ouça a música *Sorry* e assinale a alternativa que apresenta uma tradução coerente.

You gotta go and get angry at all of my honesty
You know I try, but I don't do too well with apologies
I hope I don't run out of time, could someone call a referee?
'Cause I just need one more shot at forgiveness.

a."...get angry at..."

( ) estou com fome.
( )ficar com raiva de
( )ficar zoado" com

b."... I don't do too well with..."

( )Eu não me dou muito bem com...
( ) Eu não gosto muito de...
( ) Eu não estou satisfeito com...

c."... run out of..."

( )ficar sem...
( ) viajar com...
( ) fazer a ronda...

d."... I just need..."

( )Eu só quero ...
( ) Eu só preciso de...
( ) Eu não quero...

REFERÊNCIA: https://acessaber.com.br/atividades/speaking-and-listening-8o-ano/#more-18204

QPETERÇA-FEIRA: 07/12/2021 E 14/12/2021..

ARTE

CÓDIGO DA HABILIDADE TRABALHADA:(MS.EF69AR01.s.01) (MS.EF69AR02.s.02)(MS.EF69AR03.s.03)(MS.EF69AR04.s.04)

CONTEÚDO: SOBREPOSIÇÃO DE FORMAS. ARTE DIGITAL.

ATIVIDADE

***SOBREPOSIÇÃO:**
AÇÃO OU EFEITO DE SOBREPOR. AÇÃO DE COLOCAR(ALGO) POR CIMA DE, APOSIÇÃO.

***ARTE DIGITAL:**
ARTE DIGITAL É AQUELA PRODUZIDA EM AMBIENTE GRÁFICO COMPUTACIONAL. FAZ USO DE PROCESSOS DIGITAIS E VIRTUAIS. INCLUI EXPERIÊNCIAS COM NET ARTE, WEB ARTE, VIDEOARTE, ETC. TEM O OBJETIVO DE DAR VIDA VIRTUAL AS COISAS E MOSTRAR QUE A ARTE NÃO É FEITA SÓ À MÃO.



REFERÊNCIA:https://encrypted-tbn0.gstatic.com/images?q=tbn:ANd9GcT7J3bVr2SJ7J1Ot-vjgn4htr-NsaRhNDv6cw&usqp=CAU
https://img.olhardigital.com.br/wp-content/uploads/2021/03/nyan-cat-1024x640.jpeg
https://i.pinimg.com/originals/b8/68/0e/b8680ef1983da0851063cf46b0c5b6e8.jpg

ARTE
OBSERVANDO AS FIGURAS E IMAGENS QUE RETRATAM A SOBREPOSIÇÃO DE FORMAS E A ARTE DIGITAL. REALIZE A RELEITURA INFORMAL DAS TRÊS IMAGENS E JUNTE PARA FAZER APENAS UM ÚNICO DESENHO DESSAS MESMA COMPOSIÇÕES. PINTE COM CORES FORTES E DE IMPACTO À SUA OBRA. USE A SUA CRIATIVIDADE E LEIA O SIGNIFICADO DOS TEMAS.

PERÍODO :01/12/2021 a 14/12/2021(sexta feira - 03/12,10/12)

PROJETO DE VIDA

CÓDIGO DA HABILIDADE TRABALHADA: EIO 001 consiste em demonstrar atitudes de cuidado e solidariedade com o próximo.

CONTEÚDO: Solidariedade

ATIVIDADE
Solidariedade

O gesto não precisa ser grandioso nem público, não é necessário pertencer a uma ONG ou fazer uma campanha. Sobretudo, convém não aparecer.

O gesto primeiro devia ser natural, e não decorrer de nenhum lema ou imposição, nem convite nem sugestão vinda de fora.

Assim devíamos ser nós habitualmente, e não somos, ou geralmente não somos: cuidar do que está do nosso lado. Cuidar não só na doença ou na pobreza, mas no cotidiano, em que tantas vezes falta a delicadeza, a gentileza, a compreensão; esquecidos os pequenos rituais de respeito, de preservação do mistério, e igualmente da superação das barreiras estéreis entre pessoas da mesma casa, da família, das amizades mais próximas.

Dentro de casa, onde tudo deveria começar, onde se deveria fazer todo dia o aprendizado do belo, do generoso, do delicado, do respeitoso, do agradável e do acolhedor, mal passamos, correndo, tangidos pelas obrigações. Tão fácil atualmente desculpar-se com a pressa: o trânsito, o patrão, o banco, a conta, a hora extra... Tudo isso é real, tudo isso acontece e nos enreda e nos paralisa.

Mas, por outro lado, se a gente parasse (mas parar pra pensar pode ser tão ameaçador...) e fizesse um pequeno cálculo, talvez metade ou boa parte desses deveres aparecesse como supérfluo, frívolo, dispensável.

Uma hora a mais em casa não para se trancar no quarto, mas para conviver. Não com obrigação, sermos felizes com hora marcada e prazo pra terminar, mas promover desde sempre a casa como o lugar do encontro, não da passagem; a mesa como o lugar do diálogo, não do engolir quieto e apressado; o quarto como lugar do afeto, não do cansaço.

Pois se ainda não começamos a ser solidários dentro de nós mesmos e dentro de nossa casa ou do nosso círculo de amigos, como querer fazer campanhas, como pretender desfraldar bandeiras, como desejar salvar o mundo -- se estamos perdidos no nosso cotidiano?

Como dizer a palavra certa se estamos mudos, como escutar se estamos surdos, como abraçar se estamos congelados?

Para mim, a solidariedade precisa ser, antes de tudo, o aprendizado da humanidade pessoal.

Depois de sermos gente, podemos -- e devemos -- sair dos muros e tentar melhorar o mundo. Que anda tão, e tão precisado.

(Lya Luft)

01) Justifique o título dado à crônica acima:

02) A que gestos de solidariedade a autora se opõe?

03) Para ela, como deve ser o gesto de solidariedade?

04) Que caminho deve ser feito para que se possa "sair dos muros e tentar melhorar o mundo", segundo o texto?

05) De acordo com o texto, o aprendizado da solidariedade deveria começar dentro de casa.

a) Explique essa afirmação:

b) Como deve ser a casa para que aconteça esse aprendizado?

c) Na sua opinião, o que se aprende "dentro de casa" pode influenciar o que somos "por dentro"? Por quê?

d) Cite um exemplo de algo que você aprendeu dentro de casa e que confirma seu ponto de vista sobre a questão anterior:

REFERÊNCIA: www.acessaber.com

PERÍODO: Segunda Feira - 06/12 ; 13/12 - Terça Feira - 07/12 ; 14/12
EDUCAÇÃO FÍSICA
CÓDIGO DA HABILIDADE TRABALHADA: EF89EF19

CONTEÚDO: Esportes de Aventura - ECO PANTANAL EXTREMO

ATIVIDADE

Uma ótima opção para fugir da rotina é começar a prática de algum esporte de aventura. Além de tirar o esportista da zona de conforto, esse tipo de modalidade proporciona experiências incríveis e muita adrenalina!

Os esportes de aventura são praticados próximo à natureza e envolvem a superação de obstáculos geográficos. Eles estão enquadrados dentro da categoria de esportes radicais, que também inclui outras práticas realizadas no ambiente urbano (como o skate, parkour e base jump).

ECO PANTANAL EXTREMO 2021

O Eco Pantanal Extremo 2021, maior evento de aventura e adrenalina em esportes da região Centro-Oeste, abriu as inscrições para a edição deste ano. Os interessados podem efetuar o registro até o dia 5 de dezembro ou até esgotarem as pouco mais de mil vagas esperadas pela organização.

A competição acontecerá entre os dias 10 e 12 de dezembro, em Corumbá, na fronteira do Mato Grosso do Sul com a Bolívia. Neste ano, serão disputadas seis modalidades: canoagem, corrida de trilha, maratona aquática, mountain bike (MTB), stand up paddle (SUP) e tiro prático. Todas as provas serão coordenadas pelas federações de cada esporte.

Os amantes de esporte de aventura podem, no Eco Pantanal Extremo, apreciar as belezas naturais e observar a preservação do bioma pantaneiro. A competição também é responsável por divulgar Corumbá e Mato Grosso do Sul para o Brasil e o mundo. Segundo a organização, o objetivo do evento também é de movimentar a economia, principalmente por meio do turismo.

EXERCÍCIO

1 - Defina o que é Esportes de Aventura

_____
_____
_____

2 - O evento Eco Pantanal Extremo acontece em que cidade? E quais são as modalidades presentes no evento?

_____
_____
_____

3 - Faça uma breve pesquisa na internet ou com os familiares, sobre as 6 modalidades que estarão presentes no evento ECO PANTANAL EXTREMO. Realize a pesquisa em uma folha e anexe junto á esta.