CENTRO MUNICIPAL DE EDUCAÇÃO INAFANTIL: MARIANO DA SILVA CARNEIRO

ATIVIDADES PEDAGÓGICAS COMPLEMENTARES

CADERNO 6

PROFESSOR (A): Cristina José Guedes.

ALUNO (A): _____.

TURMA: Creche I

CAMPO DE EXPERIÊNCIA: Eu, O Outro e o Nós; Corpo, Gestos e Movimentos; Traços, Sons Cores e Formas; Escuta, Fala, Pensamento e Imaginação; Espaços, Tempos, Quantidades, Relações e Transformações.

PERÍODO: 1º/05/2021 a 15/05/2021.

RETORNO DAS ATIVIDADES PARA UNIDADE ESCOLAR: 31/05/2021

Ladário, 15 de maio de 2021

Segunda -feira – 03/05/2021

Escuta, Fala, Pensamento e Imaginação

MS. EI01EF03. s. 03 – Demonstrar interesse ao ouvir histórias lidas ou contadas, observando ilustrações e os movimentos de leitura do adulto-leitor (modo de segurar o portador de virar páginas).

conteúdo

Momento da leitura – livros infantis.

Metodologia

A leitura é de fundamental importância para o desenvolvimento da criança e este momento deve ser prazeroso e relaxante e contando com a interação da criança e dos pais no processo e poderá ser utilizado conforme a história a entonação de voz e introduzir música na história.



Referência: https://leiturinha.com.br/blog/a-leitura-para-pequenos-de-0-a-3-anos-os-bebes-e-os-livros-infantis/

Terça – feira 04/05/2021

Corpos, Gestos e Movimentos.

MS. EI01CG00. n. 09 – Adequar gestos e movimentos nas diferentes situações das quais participa (brincadeiras, atividades cotidianas etc.).

Conteúdo

Cantando e movimentando as mãozinhas.

Metodologia

Atividades dom as mãos sugerem que podemos utilizar uma música da Eliana link: https://www.youtube.com/watch?v=A4mFV9qKeR0&feature=youtu.be

1. Explorar as possibilidades que a música pede: de um lado para o outro...bem forte e bem fraco...pra baixo e pra cima...pra frente e pra trás.



Fonte: https://www.youtube.com/watch?v=A4mFV9qKeR0&feature=youtu.be

Quarta – feira – 05/05/2021

Espaços, Tempos, Quantidades, Relações e Transformações.

MS. EI01ET03. s. 03) – Explorar o ambiente pela ação e observação, manipulando, experimentando e fazendo descoberta.

Conteúdo

Explorando a natureza.

Metodologia

Quanto mais a criança integrar o meio ambiente através da exploração mais confiança terá para arriscar em novos aprendizados.

1. Caminhar e explorar ambientes naturais, como terra, pisos diferentes e gramados.

2. A criança deverá caminhar descalça, para que sinta as diferenças e as texturas.

3. Atentar para a segurança da criança limpando e sentindo a temperatura do piso para evitar, possíveis acidentes.





Fonte: https://www.tempojunto.com/2017/04/13/um-passeio-sensorial-para-estimular-o-tato-do-seu-bebe/

Quinta – feira 06/05/2021

Eu, o Outro e o Nós

MS. EI01EO00. n. 08 – Manifestar emoções diante das situações vivenciadas.

Conteúdo

Shantala – massagem em bebês.

Metodologia

Para realizar esta atividade separe os materiais que possam ser utilizados para a realização da massagem, como: tecidos algodão, óleo de massagem para bebês, organize o espaço tranquilo e relaxante após a atividade de massagem. Disponha de colchonetes, tapetes, podendo utilizar uma seleção prévia de músicas tranquilas a criança relaxara através do toque.



Referência: https://www.noeh.com.br/massagem-shantala-em-bebe/

Sexta -feira 07/05/2021

Traços, Sons, Cores e Formas

MS. EI01TS02. s. 02 – Traçar marcas gráficas, em diferentes suportes, usando instrumentos riscantes e tintas.

conteúdo

Maio amarelo – trânsito com cuidado

Metodologia

A sinalização de trânsito facilita tanto a vida do pedestre como a do motorista e para tanto existe os sinais de trânsito e um dos mais utilizados e o semáforo e suas cores e para identificar as cores do semáforo os pais juntamente com a criança deverão construir um e utilizando as cores correspondente: verde=passar; amarelo= atenção; vermelho=parar.

Pintar com tinta de acordo com o semáforo:

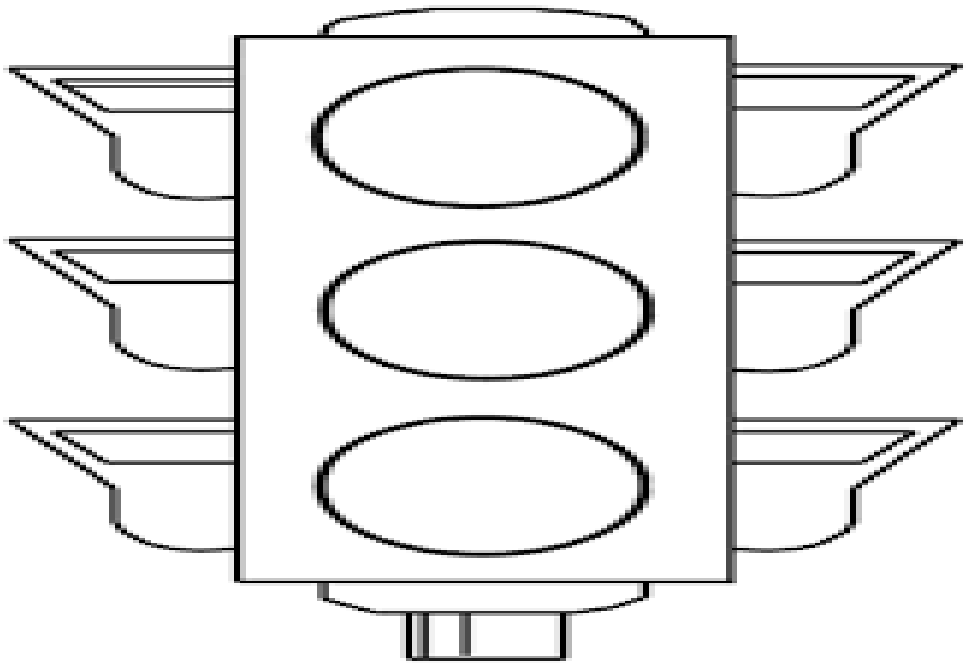

Referência: https://www.aprenderebrincar.com/2019/09/aprendendo-o-que-e-transito-na-educacao-infantil.html

Sábado letivo – 08/05/2021 – Referente a terça-feira.

Corpo, gestos e movimentos.

MS. EI01CG00. n. 06 – Ampliar e explorar suas capacidades corporais, desenvolvendo atitudes de confiança e autonomia.

Conteúdo

Equilíbrio na corda.

Metodologia

As crianças para desenvolver as habilidades motoras o equilíbrio é uma das etapas desde muito cedo com o auxílio de um adulto segurando a mão da criança para caminhar e em seguida esticar a corda acima da cabeça criança para ela ir segurando e andando com a corda.



Referência: https://lunetas.com.br/pula-num-pe-so-10-brincadeiras-diferentes-para-fazer-com-corda/

Segunda – feira – 10/05/2021

Escuta, Fala, Pensamento e Imaginação

(MS. EI01EF00. n. 10) – Manifestar, na interação com os outros, suas preferencias por pessoas e brincadeiras, espaços, animais, brinquedos, objetos e histórias.

Conteúdo

Família dos dedos.

Metodologia

As crianças adoram músicas e se divertir.

1. Para brincar será necessário utilizar os dedos das crianças e dos familiares e utilizará uma caneta.

2. Os pais deverão desenhar nos dedinhos das crianças e nos seus dedinhos carinhas.

3. Cantar a música dos dedinhos “a família dos dedos”.



Referência: https://pt.dreamstime.com/conceito-de-fam%C3%ADlia-dedos-alegre-sorrindo-fundo-rosa-pintados-feliz-juntos-grupo-comunidade-m%C3%A3e-pai-crian%C3%A7a-crian%C3%A7as-desenho-image164746874

Terça- feira 11/05/2021

Corpos, Gestos e Movimentos.

MS. EI01CG00. n. 09 – Adequar gestos e movimentos nas diferentes situações das quais participa (brincadeiras, atividades cotidianas etc.).

conteúdo

Atividades de coordenação motora: morto-vivo

Metodologia

Essa atividade poderá ser realizada a princípio pelos pais demonstrando a atividade e utilizando a palavra vivo quando estiver em pé e morto estar agachado e quando a criança for muito pequena realizar a atividade com a criança pequena no colo e em seguida colocar a criança em pé segurando pela mão e a criança deverá realizar a atividade.



Referência: https://www.youtube.com/watch?v=pwJ0OcZ4Kpc

Quarta – feira - 12/05/2021

Espaços, Tempos, Quantidades, Relações e Transformações.

MS. EI01ET04. s. 04) – Manipular, experimentar, arrumar e explorar o espaço por meio de experiencias de deslocamentos de si e dos objetos.

Conteúdo

Explorar espaço externo.

Metodologia

As crianças precisam explorar seus movimentos em espaços amplos e arejados para ter contato com o meio ambiente, podendo ser um parque com balanços, gangorras permitindo a sua interação com os objetos



Referência: https://www.boavontade.com/pt/ecologia/brincadeiras-ao-ar-livre-aproximam-criancas-do-meio-ambiente