# CENTRO DE EDUCAÇÃO INFANTIL PADRE ERNESTO SASSIDA

## ATIVIDADES PEDAGÓGICAS COMPLEMENTARES

## CADERNO 11

**PROFESSOR (A): IZABEL ALVEZ RUIZ_____.**

**ALUNO (A): _____.**

**TURMA: CRECHE I A**

**TURNO: VESPERTINO**

**CAMPO DE EXPERIÊNCIA: ESCUTA, FALA, PENSAMENTO E IMAGINAÇÃO / ESPAÇOS, TEMPOS, QUANTIDADES, RELAÇÕES E TRANSFORMAÇÕES / O EU, O OUTRO E O NÓS / CORPO, GESTOS E MOVIMENTOS / TRAÇOS, SONS, CORES E FORMAS.**

**PERÍODO: 16/08/2021 A 31 /08/2021**

**RETORNO DAS ATIVIDADES PARA UNIDADE ESCOLAR: _____/_____/_____**

**LADÁRIO, 31 DE AGOSTO DE 2021.**

**SEGUNDA -FEIRA 16/08/2021 | TERÇA -FEIRA 17/08/2021**

**ESCUTA, FALA, PENSAMENTO E IMAGINAÇÃO / ESPAÇOS, TEMPOS, QUANTIDADES, RELAÇOES E TRANSFORMAÇÕES**

**CÓDIGO DA HABILIDADE TRABALHADA: MS.EI02EF02. s. 02/ MS.EI02ET05. s. 05**

**CONTEÚDOS: SENSAÇÕES, EMOÇÕES E PERCEPÇÕES / BRINCADEIRAS.**

## ATIVIDADE

DICAS PARA ESTIMULAR E DESENVOLVER SEU BEBÊ.

COM 12 MESES • AJUDAR O BEBÊ A CAMINHAR SEGURANDO-O PELAS MÃOS. • OFERECER UM POTE GRANDE DE PLÁSTICO COM BRINQUEDOS DENTRO E COM TAMPA DE ROSCA PARA ELE TENTAR ABRIR. • OFERECER PAPEL, JORNAL E REVISTAS PARA O BEBÊ MANUSEAR. • BRINCADEIRAS COM CORDINHAS PARA QUE ELE FAÇA "MOVIMENTO DE PINÇA" PARA SEGURAR A CORDA. • ESTIMULAR O BEBÊ A TIRAR E COLOCAR SEUS PRÓPRIOS SAPATOS. • MOSTRAR LIVROS E REVISTAS E CONTAR HISTÓRIAS CURTAS PARA QUE ELE RECONHEÇA OBJETOS, ANIMAIS E PARTES DO CORPO.



REFERENCIA: https://br.pinterest.com/pin/589619776221233404/

**ESTADO DE MATO GROSSO DO SUL**
**MUNICÍPIO DE LADÁRIO**
**SECRETARIA MUNICIPAL DE EDUCAÇÃO**
**Avenida 14 de Março, 656 – Centro – Ladário – MS – CEP: 79370-000**
**Endereço Eletrônico: educação@ladario.ms.gov**
**Telefone para contato: 67 3226 2034**

**QUARTA -FEITA – 18/082021 / QUINTA-FEIRA 19/08/2021**

**ESCUTA, FALA, PENSAMENTO E IMAGINAÇÃO / ESPAÇOS, TEMPOS, QUANTIDADES, RELAÇOES E TRANSFORMAÇÕES / TRAÇOS, SONS, CORES E FORMAS.**

**CÓDIGO DA HABILIDADE TRABALHADA: MS.EI02EF02. s. 02/ MS.EI02ET05. s. 05**

**CONTEUDO:** IMITAÇÕES DE GESTOS E MOVIMENTOS / INTERAÇÕES E BRINCADEIRAS

## ATIVIDADE

## CAIXA DE SURPRESA

**FAMÍLIA, NESTA ATIVIDADE SENSORIAL DA CRIANÇA, PEGUE UMA CAIXA DE PAPEL, CUBRA A PARTE DE CIMA COM ALGUMAS FITAS, E FAÇA PEQUENOS CORTE PARA PASSAGEM DO BRACINHO DA CRIANÇA E SEGUIDA, PEGUE ALGUNS OBJETOS E COLOQUE DENTRO DA CAIXA, E PEÇA PARA A CRIANÇA POR A MÃO PELOS BURACOS PARA SENTI-LO.**





**MATERIAL:**

- **Caixa de papelão (tamanho médio)**
- **Faca artesanal**
- **Tesoura**
- **Papel de seda**
- **Fita adesiva**

**Referência:** https://handsonaswegrow.com/sensory-box-guessing-game/

**ESTADO DE MATO GROSSO DO SUL**
**MUNICÍPIO DE LADÁRIO**
**SECRETARIA MUNICIPAL DE EDUCAÇÃO**
**Avenida 14 de Março, 656 – Centro – Ladário – MS – CEP: 79370-000**
**Endereço Eletrônico: educação@ladario.ms.gov**
**Telefone para contato: 67 3226 2034**

**SEXTA -FEIRA 20/08/2021**

**ESCUTA, FALA, PENSAMENTO E IMAGINAÇÃO / ESPAÇOS, TEMPOS, QUANTIDADES, RELAÇOES E TRANSFORMAÇÕES**

**CÓDIGO DA HABILIDADE TRABALHADA: MS.EI02EF02. s. 02/ MS.EI02ET05. s. 05**

**CONTEUDOS: COORDENAÇÃO VISOMOTORA/ PERCEPÇÃO SENSORIAL**

**ATIVIDADE**

CAMA DE GATOS : FAMÍLIA

SEPARE UMA CAIXA OU UM CESTO E COM UM ELÁSTICO/BARBANTE PARA ENTRELACE A ABERTURA DA CAIXA. COLOQUE DIVERSOS ELEMENTO DENTRO QUE A CRIANÇA POSSA EXPLORAR.



REFERENCIA:https://www.turminha.com.br/atividade-educativa

**ESTADO DE MATO GROSSO DO SUL**
**MUNICÍPIO DE LADÁRIO**
**SECRETARIA MUNICIPAL DE EDUCAÇÃO**
**Avenida 14 de Março, 656 – Centro – Ladário – MS – CEP: 79370-000**
**Endereço Eletrônico: educação@ladario.ms.gov**
**Telefone para contato: 67 3226 2034**

**SEGUNDA -FEIRA 23/08/2021 | TERÇA-FEIRA 24/08/2021**

**ESCUTA, FALA, PENSAMENTO E IMAGINAÇÃO / ESPAÇOS, TEMPOS, QUANTIDADES, RELAÇOES E TRANSFORMAÇÕES**

**CÓDIGO DA HABILIDADE TRABALHADA: MS.EI02EF02. s. 02/ MS.EI02ET05. s. 05**

**CONTEÚDOS: BRINCADEIRA / GESTOS E MOVIMENTOS**

ATIVIDADE

**JOGO DE MEMÓRIA**

PARA COMEÇAR, VOCÊ PRECISARÁ MOSTRAR AO SEU FILHO ONDE CADA BRINQUEDO ESTÁ ESCONDIDO. DIGA O NOME DO OBJETO EM VOZ ALTA ANTES DE COLOCAR O COPO SOBRE ELE. CERTIFIQUE-SE DE QUE SEU FILHO ESTÁ PRESTANDO MUITA ATENÇÃO!

EM SEGUIDA, PERGUNTE AOS SEUS FILHOS, "ONDE ESTÁ O CARRO" OU QUALQUER BRINQUEDO QUE VOCÊ POSSA ESTAR USANDO PARA O SEU JOGO DE MEMÓRIA.

ENCORAJE A CRIANÇA A LEVANTAR O COPO SOB O QUAL ELES ACHAM QUE O BRINQUEDO ESPECÍFICO ESTÁ SE ESCONDENDO. E ELES ACERTAREM, ÓTIMO! BATA PALMAS, DIGA HOORAY, ENCORAJE-OS COM LOUVOR. SE ELES ERRAREM, TUDO BEM TAMBÉM! DIGA "OPA, ESSE NÃO É O CARRO!" E SUBSTITUA O COPO. ENTÃO, ELES PODEM TENTAR DE NOVO!





MODO DE FAZER:

- **COPOS QUE VOCÊ NÃO PODE VER ATRAVÉS PEQUENOS**
- **BRINQUEDOS QUE SE ENCAIXAM SOB OS COPOS**

REFERENCIA: Jogo de memória rápida e simples e de memória de brinquedo para crianças | HOAWG (handsonaswegrow.com)

**ESTADO DE MATO GROSSO DO SUL**
**MUNICÍPIO DE LADÁRIO**
**SECRETARIA MUNICIPAL DE EDUCAÇÃO**
**Avenida 14 de Março, 656 – Centro – Ladário – MS – CEP: 79370-000**
**Endereço Eletrônico: educação@ladario.ms.gov**
**Telefone para contato: 67 3226 2034**

**QUARTA-FEIRA 25/08/2021 | QUINTA-FEIRA – 26/08/2021**

**ESCUTA, FALA, PENSAMENTO E IMAGINAÇÃO / ESPAÇOS, TEMPOS, QUANTIDADES, RELAÇOES E TRANSFORMAÇÕES**

**CÓDIGO DA HABILIDADE TRABALHADA: MS.EI02EF02. s. 02/ MS.EI02ET05. s. 05**

**CONTEÚDOS: COORDENAÇÃO MOTORA/PERCEPÇÃO**

ATIVIDADE

**FAMÍLIA, AREIA COMESTÍVEL**

PARA NOSSA AREIA COMESTÍVEL VAMOS PRECISAR DE:
8 XÍCARAS DE FARINHA DE TRIGO
1 COPO DE ÓLEO
CORANTE (OPCIONAL)
EM UM POTE GRANDE COLOCAR A FARINHA COM O ÓLEO E IR MISTURANDO ATÉ TER UMIDADE E TEXTURA
DE AREIA, SE PREFERIR COLOQUE CORANTE, AGORA É SÓ DEIXAR O BEBÊ EXPERIMENTAR, CRIAR E
RECRIAR LIVREMENTE




REFERENCIA: https://br.pinterest.com/pin/640426009515993794/

ESTADO DE MATO GROSSO DO SUL
MUNICÍPIO DE LADÁRIO
SECRETARIA MUNICIPAL DE EDUCAÇÃO
Avenida 14 de Março, 656 – Centro – Ladário – MS – CEP: 79370-000
Endereço Eletrônico: educação@ladario.ms.gov
Telefone para contato: 67 3226 2034

**SEXTA -FEIRA 27/08/2021**

**ESCUTA, FALA, PENSAMENTO E IMAGINAÇÃO / ESPAÇOS, TEMPOS, QUANTIDADES, RELAÇOES E TRANSFORMAÇÕES**

**CÓDIGO DA HABILIDADE TRABALHADA: MS.EI02EF02. s. 02/ MS.EI02ET05. s. 05**

**CONTEÚDOS: PINTURA / DATA COMEMORATIVA: DIA DO FOLCLORE**

**FAMÍLIA, CANTE A MÚSICA "MARCHA SOLDADO" COM A CRIANÇA DEPOIS PINTE O SOLDADINHO E NA FOLHA ABAIXO, MONTE O CHAPEU DO SOLDADO, SEGUINDO O MODELO, SE PREFERIR PODE PINTAR O CHAPEU COM O DEDINHO DA CRIANÇA USANDO TINTA GUACHE**




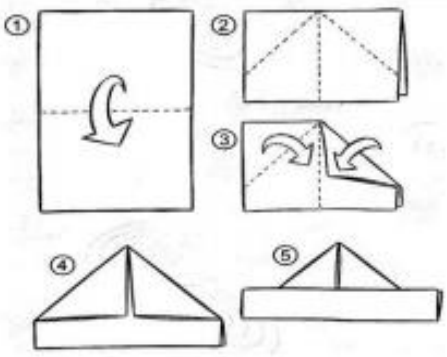


SECRETARIA MUNICIPAL DE EDUCAÇÃO
Avenida 14 de Março, 656 – Centro – Ladário – MS – CEP: 79370-000
Endereço Eletrônico: educação@ladario.ms.gov
Telefone para contato: 67 3226 2034

# MONTE AQUI O CHAPEU

REFERENCIA: https://br.pinterest.com/

**ESTADO DE MATO GROSSO DO SUL**
**MUNICÍPIO DE LADÁRIO**
**SECRETARIA MUNICIPAL DE EDUCAÇÃO**
**Avenida 14 de Março, 656 – Centro – Ladário – MS – CEP: 79370-000**
**Endereço Eletrônico: educação@ladario.ms.gov**
**Telefone para contato: 67 3226 2034**

**SEGUNDA -FEIRA 30/08/2021 | TERÇA -FEIRA 31/08/2021**

**ESCUTA, FALA, PENSAMENTO E IMAGINAÇÃO / ESPAÇOS, TEMPOS, QUANTIDADES, RELAÇOES E TRANSFORMAÇÕES**

**CÓDIGO DA HABILIDADE TRABALHADA: MS.EI02EF02. s. 02/ MS.EI02ET05. s. 05**

**CONTEÚDOS: PINTURA / COORDENAÇÃO MOTORA**




O SACI

DE GORRO VERMELHO
CACHIMBO NA BOCA
MOLEQUE PERNETA
É SACI PERERÊ



MENINO TRAVESSO
QUE CUIDA DAS MATAS
QUE SOLTA ASSOBIOS
É SACI PERERÊ

# DOBRADURA DO SACI.

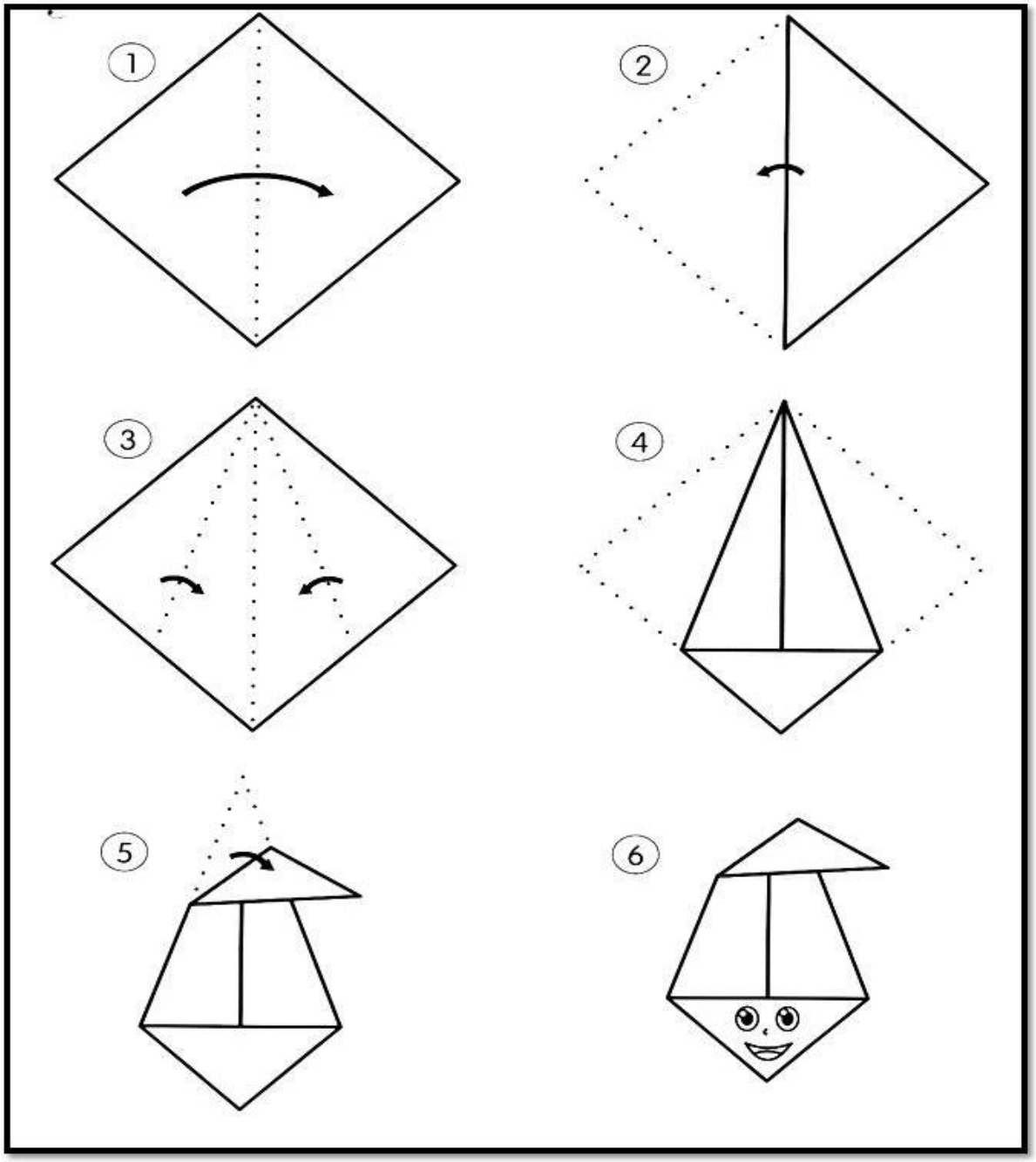


Desenvolvido Por: Blog Cantinho do Saber -
http://cantinhodosaber.buscasulfluminense.com/

# MONTE AQUI A DOBRADURA DO SACI