CENTRO DE EDUCAÇÃO INFANTIL PADRE ERNESTO SASSIDA

ATIVIDADES PEDAGÓGICAS COMPLEMENTARES

CADERNO 11

PROFESSOR (A): Mª DE LOURDES MIRANDA NUNES DA SILVA

ALUNO (A): _____.

TURMA: CRECHE I B

TURNO : VESPERTINO

CAMPO DE EXPERIÊNCIA: ESCUTA, FALA, PENSAMENTO E IMAGINAÇÃO / ESPAÇOS, TEMPOS, QUANTIDADES, RELAÇÕES E TRANSFORMAÇÕES / O EU, O OUTRO E O NÓS / CORPO, GESTOS E MOVIMENTOS / TRAÇOS, SONS, CORES E FORMAS.

PERÍODO: 16/08/2021 A 31/08/2021.

RETORNO DAS ATIVIDADES PARA UNIDADE ESCOLAR: _____/_____/_____

LADÁRIO, 31 DE AGOSTO DE 2021.

SEGUNDA -FEIRA 16/08/2021 | TERÇA -FEIRA 17/08/2021

ESCUTA, FALA, PENSAMENTO E IMAGINAÇÃO / ESPAÇOS, TEMPOS, QUANTIDADES, RELAÇOES E TRANSFORMAÇÕES

CÓDIGO DA HABILIDADE TRABALHADA: MS.EI02EF02. s. 02/ MS.EI02ET05. s. 05

CONTEÚDOS: SENSAÇÕES, EMOÇÕES E PERCEPÇÕES / BRINCADEIRAS.

ATIVIDADE

DICAS PARA ESTIMULAR E DESENVOLVER SEU BEBÊ.

COM 12 MESES • AJUDAR O BEBÊ A CAMINHAR SEGURANDO-O PELAS MÃOS. • OFERECER UM POTE GRANDE DE PLÁSTICO COM BRINQUEDOS DENTRO E COM TAMPA DE ROSCA PARA ELE TENTAR ABRIR. • OFERECER PAPEL, JORNAL E REVISTAS PARA O BEBÊ MANUSEAR. • BRINCADEIRAS COM CORDINHAS PARA QUE ELE FAÇA "MOVIMENTO DE PINÇA" PARA SEGURAR A CORDA. • ESTIMULAR O BEBÊ A TIRAR E COLOCAR SEUS PRÓPRIOS SAPATOS. • MOSTRAR LIVROS E REVISTAS E CONTAR HISTÓRIAS CURTAS PARA QUE ELE RECONHEÇA OBJETOS, ANIMAIS E PARTES DO CORPO.



REFERENCIA: https://br.pinterest.com/pin/589619776221233404/

ESTADO DE MATO GROSSO DO SUL
MUNICÍPIO DE LADÁRIO
SECRETARIA MUNICIPAL DE EDUCAÇÃO
Avenida 14 de Março, 656 – Centro – Ladário – MS – CEP: 79370-000
Endereço Eletrônico: educação@ladario.ms.gov
Telefone para contato: 67 3226 2034

QUARTA -FEITA – 18/082021 / QUINTA-FEIRA 19/08/2021

ESCUTA, FALA, PENSAMENTO E IMAGINAÇÃO / ESPAÇOS, TEMPOS, QUANTIDADES, RELAÇOES E TRANSFORMAÇÕES / TRAÇOS, SONS, CORES E FORMAS.

CÓDIGO DA HABILIDADE TRABALHADA: MS.EI02EF02. s. 02/ MS.EI02ET05. s. 05

CONTEUDO: IMITAÇÕES DE GESTOS E MOVIMENTOS / INTERAÇÕES E BRINCADEIRAS

ATIVIDADE

CAIXA DE SURPRESA

FAMÍLIA, NESTA ATIVIDADE SENSORIAL DA CRIANÇA, PEGUE UMA CAIXA DE PAPEL, CUBRA A PARTE DE CIMA COM ALGUMAS FITAS, E FAÇA PEQUENOS CORTE PARA PASSAGEM DO BRACINHO DA CRIANÇA E SEGUIDA, PEGUE ALGUNS OBJETOS E COLOQUE DENTRO DA CAIXA, E PEÇA PARA A CRIANÇA POR A MÃO PELOS BURACOS PARA SENTI-LO.





MATERIAL:

- **Caixa de papelão (tamanho médio)**
- **Faca artesanal**
- **Tesoura**
- **Papel de seda**
- **Fita adesiva**

Referência: https://handsonaswegrow.com/sensory-box-guessing-game/

SECRETARIA MUNICIPAL DE EDUCAÇÃO
Avenida 14 de Março, 656 – Centro – Ladário – MS – CEP: 79370-000
Endereço Eletrônico: educação@ladario.ms.gov
Telefone para contato: 67 3226 2034

ESTADO DE MATO GROSSO DO SUL
MUNICÍPIO DE LADÁRIO
SECRETARIA MUNICIPAL DE EDUCAÇÃO
Avenida 14 de Março, 656 – Centro – Ladário – MS – CEP: 79370-000
Endereço Eletrônico: educação@ladario.ms.gov
Telefone para contato: 67 3226 2034

SEXTA -FEIRA 20/08/2021

ESCUTA, FALA, PENSAMENTO E IMAGINAÇÃO / ESPAÇOS, TEMPOS, QUANTIDADES, RELAÇOES E TRANSFORMAÇÕES

CÓDIGO DA HABILIDADE TRABALHADA: MS.EI02EF02. s. 02/ MS.EI02ET05. s. 05

CONTEUDOS: COORDENAÇÃO VISOMOTORA/ PERCEPÇÃO SENSORIAL

ATIVIDADE

CAMA DE GATOS : FAMÍLIA

SEPARE UMA CAIXA OU UM CESTO E COM UM ELÁSTICO/BARBANTE PARA ENTRELACE A ABERTURA DA CAIXA. COLOQUE DIVERSOS ELEMENTO DENTRO QUE A CRIANÇA POSSA EXPLORAR.



REFERENCIA:https://www.turminha.com.br/atividade-educativa

ESTADO DE MATO GROSSO DO SUL
MUNICÍPIO DE LADÁRIO
SECRETARIA MUNICIPAL DE EDUCAÇÃO
Avenida 14 de Março, 656 – Centro – Ladário – MS – CEP: 79370-000
Endereço Eletrônico: educação@ladario.ms.gov
Telefone para contato: 67 3226 2034

SEGUNDA -FEIRA 23/08/2021 | TERÇA-FEIRA 24/08/2021

ESCUTA, FALA, PENSAMENTO E IMAGINAÇÃO / ESPAÇOS, TEMPOS, QUANTIDADES, RELAÇOES E TRANSFORMAÇÕES

CÓDIGO DA HABILIDADE TRABALHADA: MS.EI02EF02. s. 02/ MS.EI02ET05. s. 05

CONTEÚDOS: BRINCADEIRA / GESTOS E MOVIMENTOS

ATIVIDADE

JOGO DE MEMÓRIA

PARA COMEÇAR, VOCÊ PRECISARÁ MOSTRAR AO SEU FILHO ONDE CADA BRINQUEDO ESTÁ ESCONDIDO. DIGA O NOME DO OBJETO EM VOZ ALTA ANTES DE COLOCAR O COPO SOBRE ELE. CERTIFIQUE-SE DE QUE SEU FILHO ESTÁ PRESTANDO MUITA ATENÇÃO!

EM SEGUIDA, PERGUNTE AOS SEUS FILHOS, "ONDE ESTÁ O CARRO" OU QUALQUER BRINQUEDO QUE VOCÊ POSSA ESTAR USANDO PARA O SEU JOGO DE MEMÓRIA.

ENCORAJE A CRIANÇA A LEVANTAR O COPO SOB O QUAL ELES ACHAM QUE O BRINQUEDO ESPECÍFICO ESTÁ SE ESCONDENDO. E ELES ACERTAREM, ÓTIMO! BATA PALMAS, DIGA HOORAY, ENCORAJE-OS COM LOUVOR. SE ELES ERRAREM, TUDO BEM TAMBÉM! DIGA "OPA, ESSE NÃO É O CARRO!" E SUBSTITUA O COPO. ENTÃO, ELES PODEM TENTAR DE NOVO!





MODO DE FAZER:

- **COPOS QUE VOCÊ NÃO PODE VER ATRAVÉS PEQUENOS**
- **BRINQUEDOS QUE SE ENCAIXAM SOB OS COPOS**

REFERENCIA: Jogo de memória rápida e simples e de memória de brinquedo para crianças | HOAWG (handsonaswegrow.com)

ESTADO DE MATO GROSSO DO SUL
MUNICÍPIO DE LADÁRIO
SECRETARIA MUNICIPAL DE EDUCAÇÃO
Avenida 14 de Março, 656 – Centro – Ladário – MS – CEP: 79370-000
Endereço Eletrônico: educação@ladario.ms.gov
Telefone para contato: 67 3226 2034

QUARTA-FEIRA 25/08/2021 | QUINTA-FEIRA – 26/08/2021

ESCUTA, FALA, PENSAMENTO E IMAGINAÇÃO / ESPAÇOS, TEMPOS, QUANTIDADES, RELAÇOES E TRANSFORMAÇÕES

CÓDIGO DA HABILIDADE TRABALHADA: MS.EI02EF02. s. 02/ MS.EI02ET05. s. 05

CONTEÚDOS: COORDENAÇÃO MOTORA/PERCEPÇÃO

ATIVIDADE

FAMÍLIA, AREIA COMESTÍVEL
PARA NOSSA AREIA COMESTÍVEL VAMOS PRECISAR DE:
8 XÍCARAS DE FARINHA DE TRIGO
1 COPO DE ÓLEO
CORANTE (OPCIONAL)
EM UM POTE GRANDE COLOCAR A FARINHA COM O ÓLEO E IR MISTURANDO ATÉ TER UMIDADE E TEXTURA
DE AREIA, SE PREFERIR COLOQUE CORANTE, AGORA É SÓ DEIXAR O BEBÊ EXPERIMENTAR, CRIAR E RECRIAR LIVREMENTE



REFERENCIA: https://br.pinterest.com/pin/640426009515993794/

ESTADO DE MATO GROSSO DO SUL
MUNICÍPIO DE LADÁRIO
SECRETARIA MUNICIPAL DE EDUCAÇÃO
Avenida 14 de Março, 656 – Centro – Ladário – MS – CEP: 79370-000
Endereço Eletrônico: educação@ladario.ms.gov
Telefone para contato: 67 3226 2034

SEXTA -FEIRA 27/08/2021

ESCUTA, FALA, PENSAMENTO E IMAGINAÇÃO / ESPAÇOS, TEMPOS, QUANTIDADES, RELAÇOES E TRANSFORMAÇÕES

CÓDIGO DA HABILIDADE TRABALHADA: MS.EI02EF02. s. 02/ MS.EI02ET05. s. 05

CONTEÚDOS: PINTURA / DATA COMEMORATIVA: DIA DO FOLCLORE

FAMÍLIA, CANTE A MÚSICA "MARCHA SOLDADO" COM A CRIANÇA DEPOIS PINTE O SOLDADINHO E NA FOLHA ABAIXO, MONTE O CHAPEU DO SOLDADO, SEGUINDO O MODELO, SE PREFERIR PODE PINTAR O CHAPEU COM O DEDINHO DA CRIANÇA USANDO TINTA GUACHE



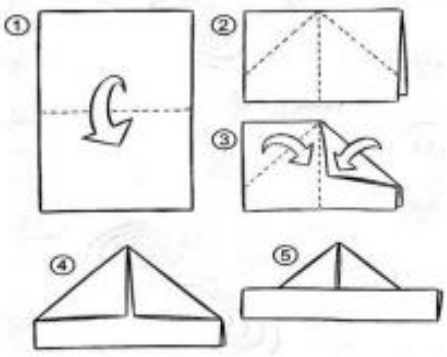

SECRETARIA MUNICIPAL DE EDUCAÇÃO
Avenida 14 de Março, 656 – Centro – Ladário – MS – CEP: 79370-000
Endereço Eletrônico: educação@ladario.ms.gov
Telefone para contato: 67 3226 2034

MONTE AQUI O CHAPEU

REFERENCIA: https://br.pinterest.com/

ESTADO DE MATO GROSSO DO SUL
MUNICÍPIO DE LADÁRIO
SECRETARIA MUNICIPAL DE EDUCAÇÃO
Avenida 14 de Março, 656 – Centro – Ladário – MS – CEP: 79370-000
Endereço Eletrônico: educação@ladario.ms.gov
Telefone para contato: 67 3226 2034

SEGUNDA -FEIRA 30/08/2021 | TERÇA -FEIRA 31/08/2021

ESCUTA, FALA, PENSAMENTO E IMAGINAÇÃO / ESPAÇOS, TEMPOS, QUANTIDADES, RELAÇOES E TRANSFORMAÇÕES

CÓDIGO DA HABILIDADE TRABALHADA: MS.EI02EF02. s. 02/ MS.EI02ET05. s. 05

CONTEÚDOS: PINTURA / COORDENAÇÃO MOTORA

FAMÍLIA, CANTE A MÚSICA COM A CRIANÇA E AUXILIE A CRIANÇA A MONTAR A DOBRADURA E PINTAR O CHAPEU DO SACI



O SACI

DE GORRO VERMELHO
CACHIMBO NA BOCA
MOLEQUE PERNETA
É SACI PERERÊ

MENINO TRAVESSO
QUE CUIDA DAS MATAS
QUE SOLTA ASSOBIOS
É SACI PERERÊ



DOBRADURA DO SACI.

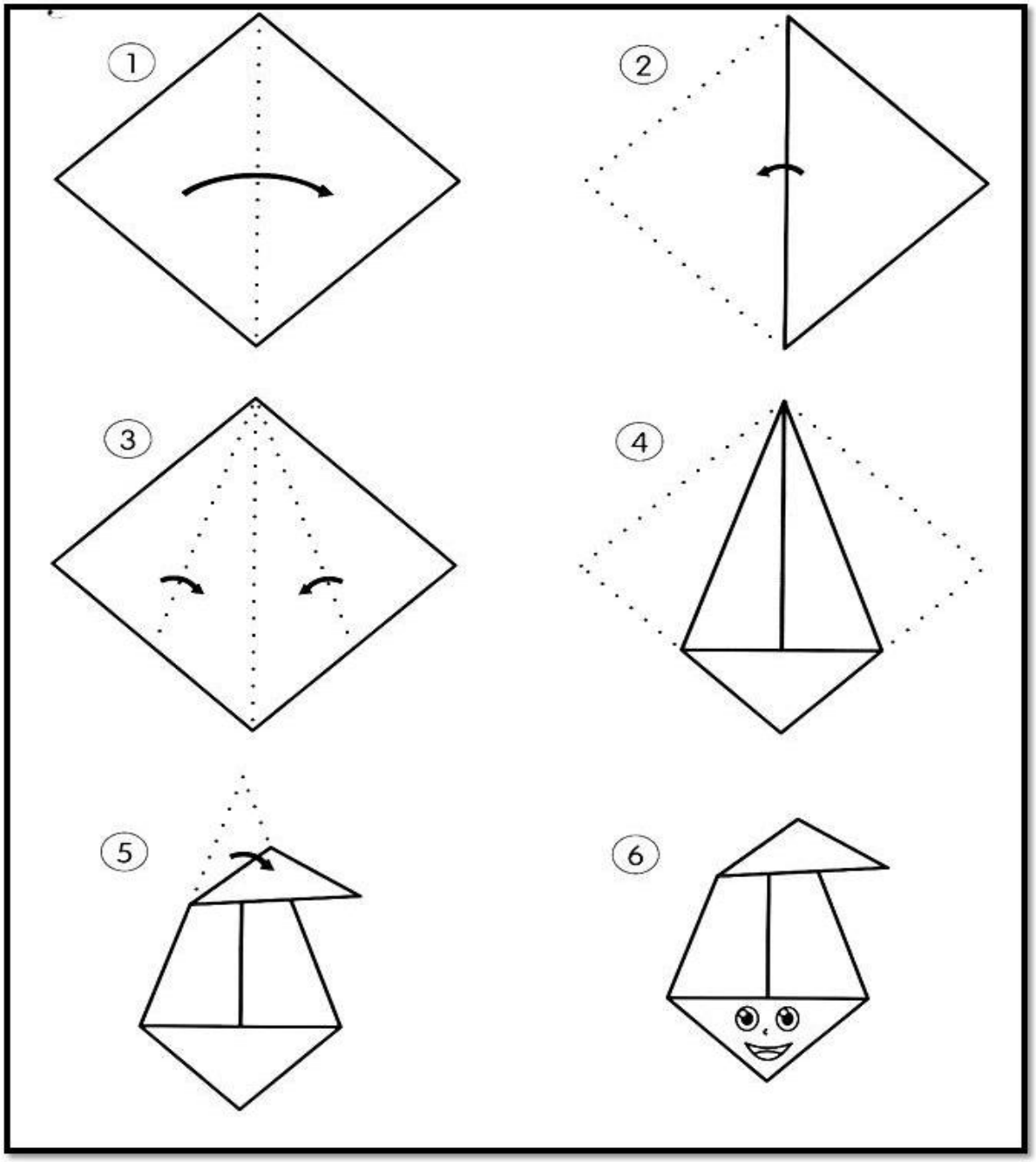

Desenvolvido Por: Blog Cantinho do Saber -
http://cantinhodosaber.buscasulfluminense.com/

MONTE AQUI A DOBRADURA DO SACI