ESCOLA MUNICIPAL PROFESSOR JOÃO BAPTISTA.

Ladário (MS), 21 de maio de 2020.

Professor **Oswaldo Adorno Monteiro**.

Disciplina: Raciocínio Lógico – Turma: 2ª fase A – E.J.A. – Turno: Matutino.

Atividade Pedagógica Complementar – Período: 25/05 à 06/06 de 2020.

Quantidade de aulas: 02.

ROTEIRO – Copiar o conteúdo e atividades no caderno. Não é necessário entregar. As atividades deverão ser resolvidas no caderno. Estudar o conteúdo.

Aula 1

1.Observe abaixo os cofres de um banco. Siga as dicas e descubra qual deles está cheio de barras de ouro.

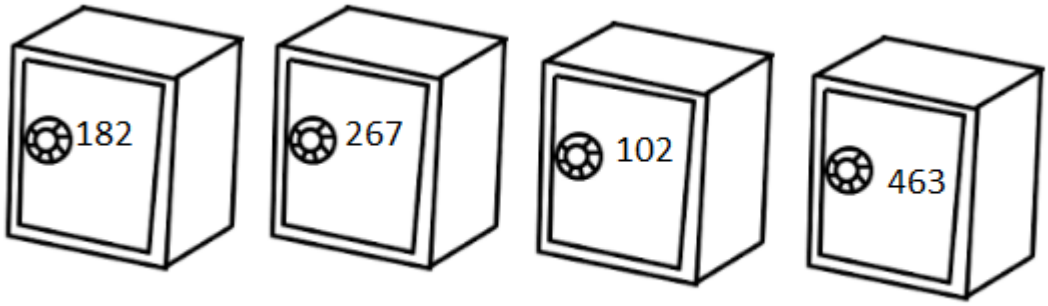

O algarismo 7 não aparece no número.

O algarismo 8 não aparece na ordem das dezenas.

O algarismo 2 não aparece na ordem das unidades.

O algarismo 4 aparece na ordem das centenas.

O cofre que está cheio de ouro tem o número:_____

2.Agora sigas as dicas e descubra a senha secreta do cofre.

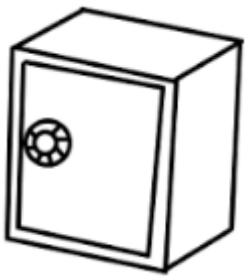

a.O algarismo da ordem da centena é maior que 6 e menor que 8.

b.O algarismo da ordem da dezena é ímpar e menor que 6.

c.O algarismo da ordem das unidades é par e menor que 4.

O número da senha é:_____

Aula 2

Descubra qual é o número:

3.O algarismo da ordem das unidades é ímpar e menor que 2, o algarismo da ordem das dezenas é par e menor que 5. Qual é esse número? _____

4.O algarismo da ordem da centena é ímpar menor que 10 e maior que 8, o algarismo da ordem das dezenas é maior que 5 e menor que 7 , o algarismo da ordem das unidades é menor que 9 e maior que 7. Qual é esse número?

(A)978

(B)968

(C)869

(D)986

5.O número que você deverá descobrir apresenta na ordem das dezenas um algarismo menor que 4 e maior que 2 e na ordem das unidades um algarismo maior que 3 e menor que 5. Qual é esse número?

(A)34

(B)24

(C)14

(D)44

https://acessaber.com.br/atividades/atividade-de-matematica-questoes-de-raciocinio-logico-4o-ou-5o-ano/